10040148

INDEX

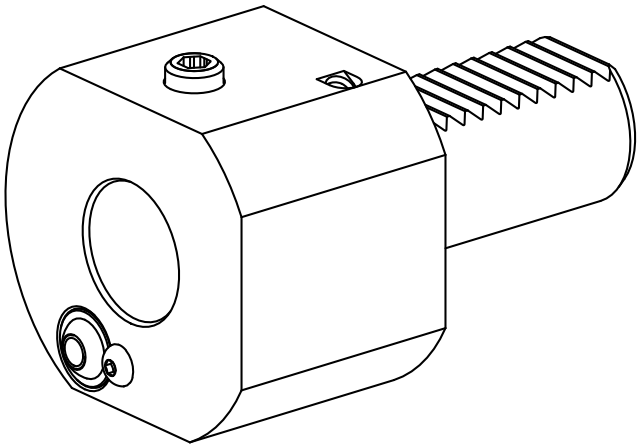

VDI 30

10040148

INDEX

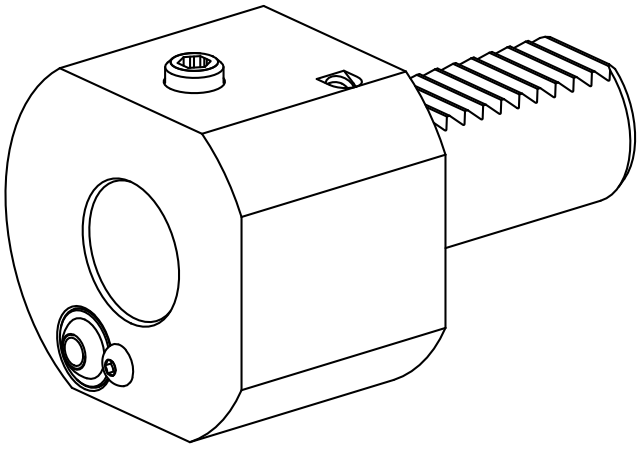

VDI 30