10329247

INDEX

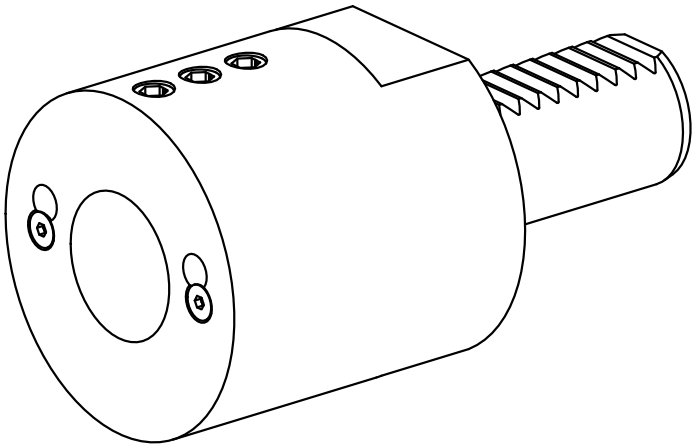

VDI 25

10329247

INDEX

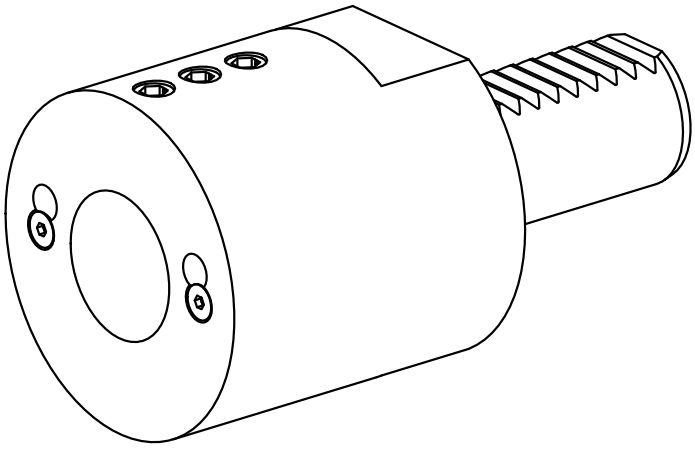

VDI 25