10983815

INDEX

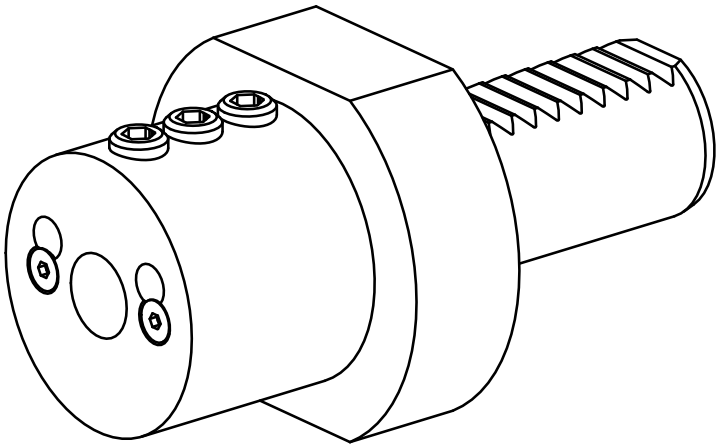

VDI 25

10983815

INDEX

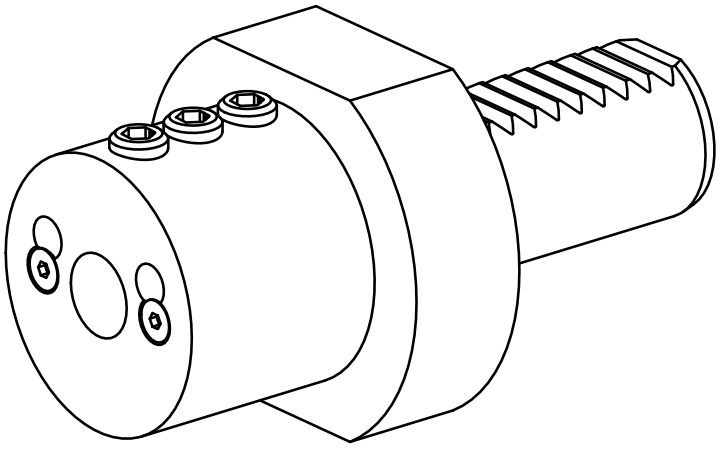

VDI 25