**10295079**

**INDEX**

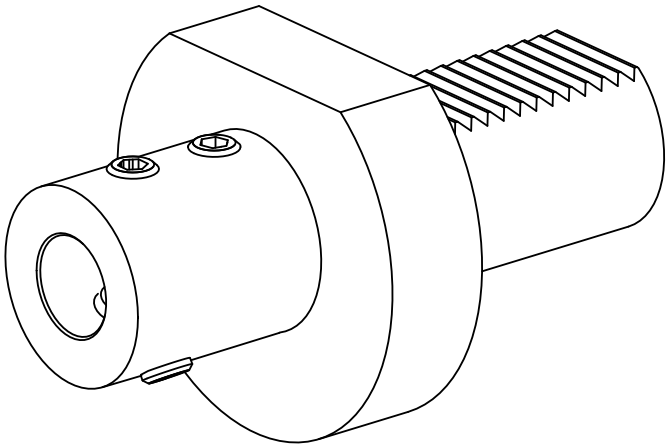

**VDI 40**

**10295079**

**INDEX**

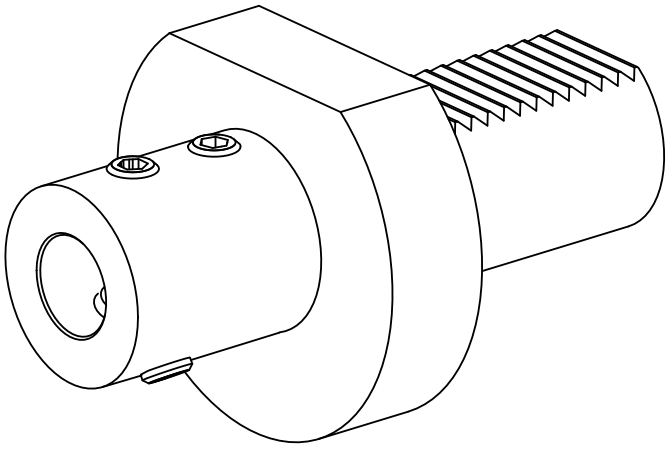

**VDI 40**