11018965

INDEX

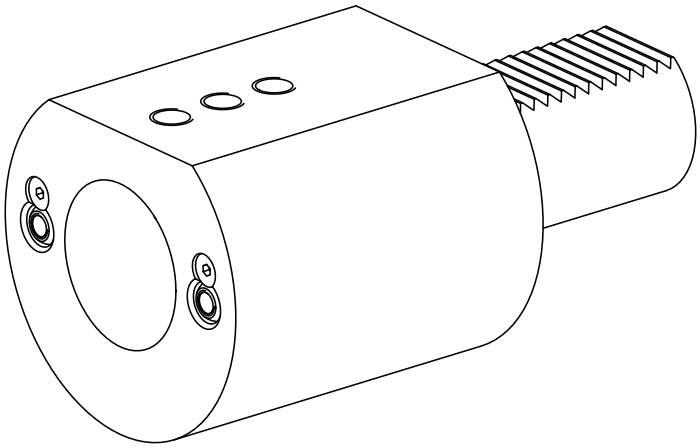

VDI 40

11018965

INDEX

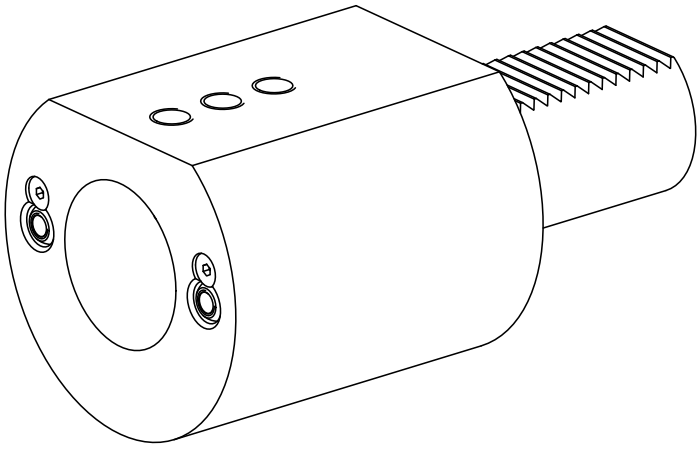

VDI 40