10453838

INDEX

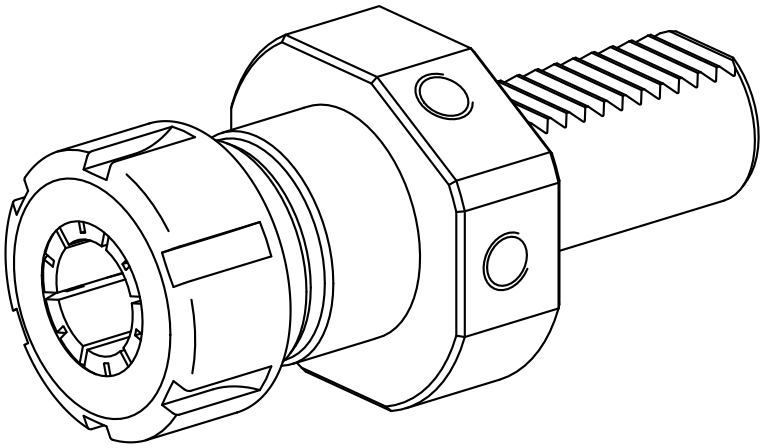

VDI 30

10453838

INDEX

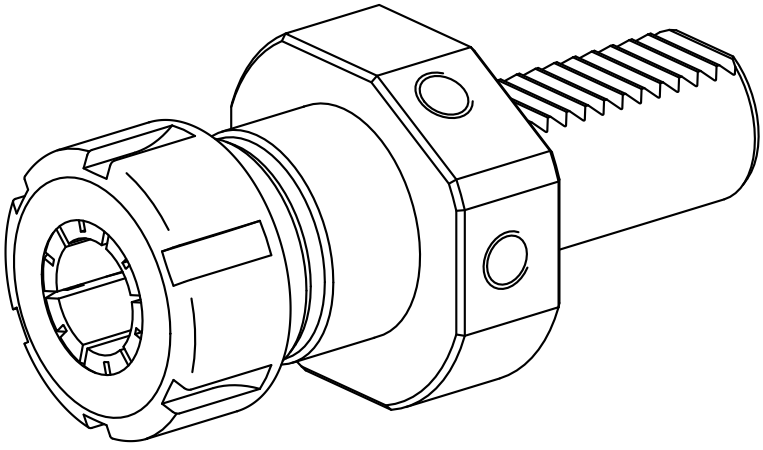

VDI 30