11055569

INDEX

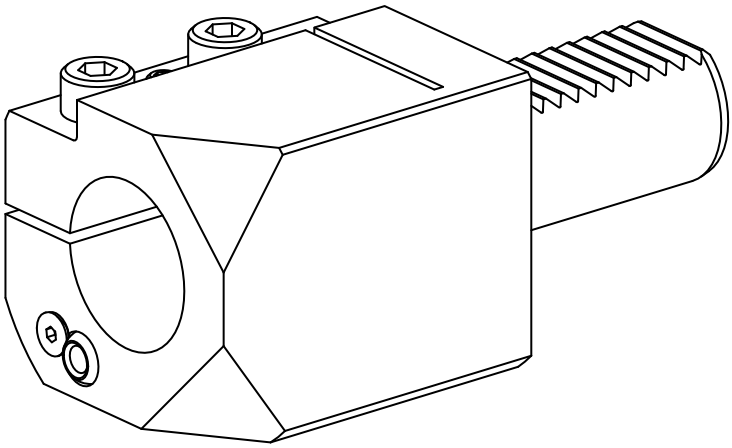

VDI 30

11055569

INDEX

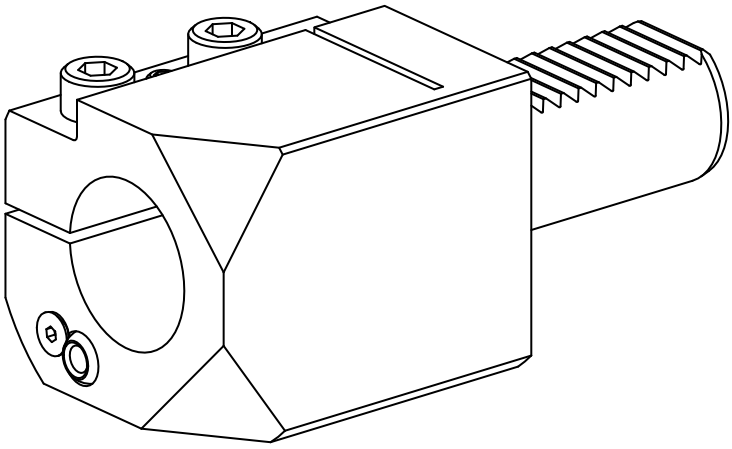

VDI 30