10601688

INDEX

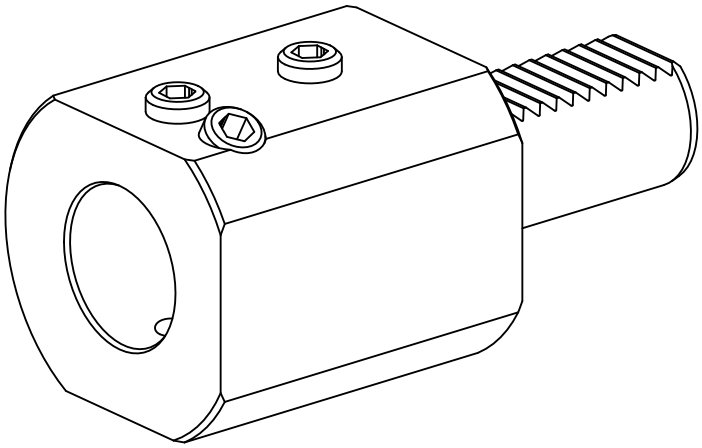

VDI 30

10601688

INDEX

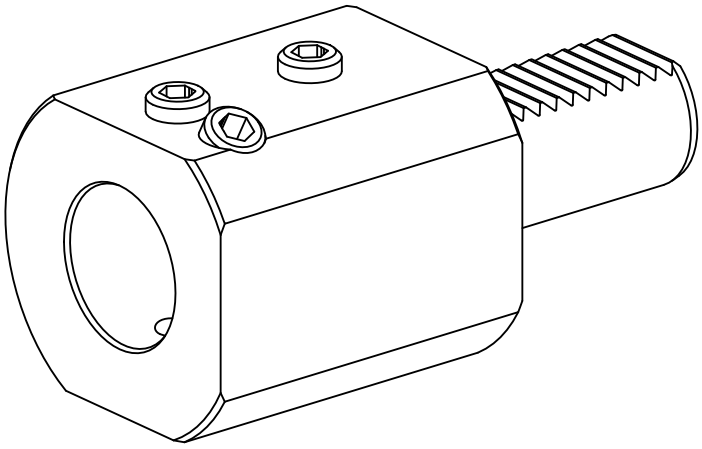

VDI 30