10240059

INDEX

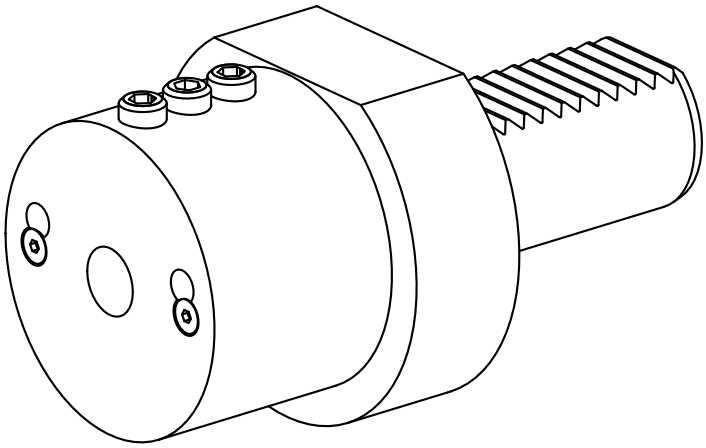

VDI 30

10240059

INDEX

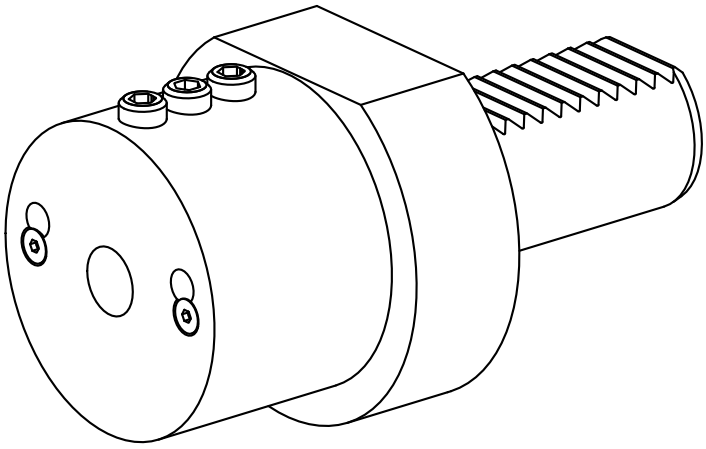

VDI 30