10882358 **INDEX**

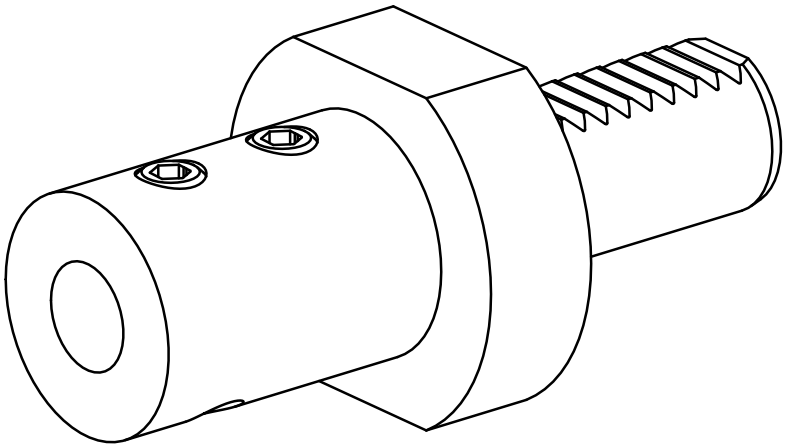

VDI 25

10882358 **INDEX**

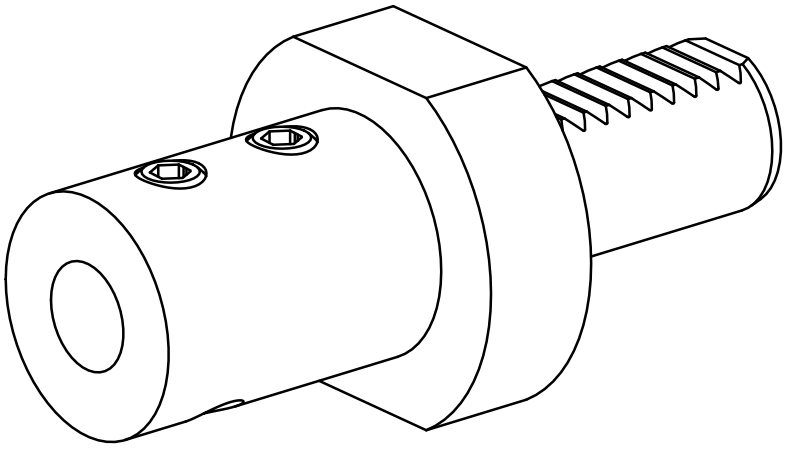

VDI 25