10471993

INDEX

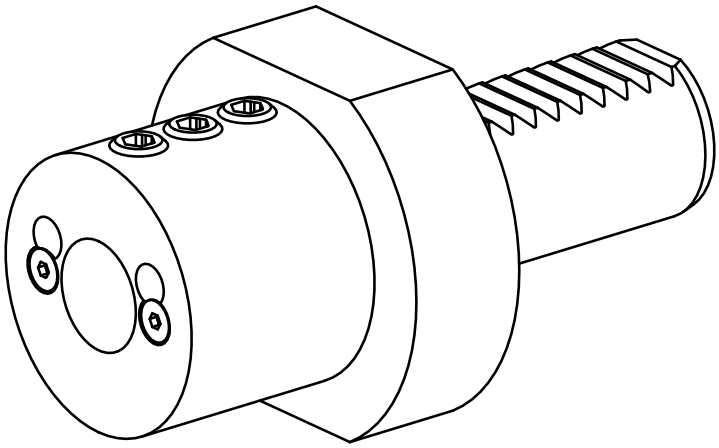

VDI 25

10471993

INDEX

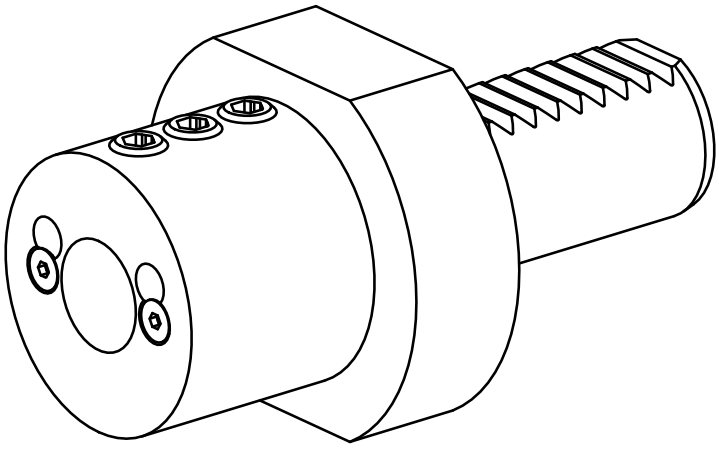

VDI 25