10271806

INDEX

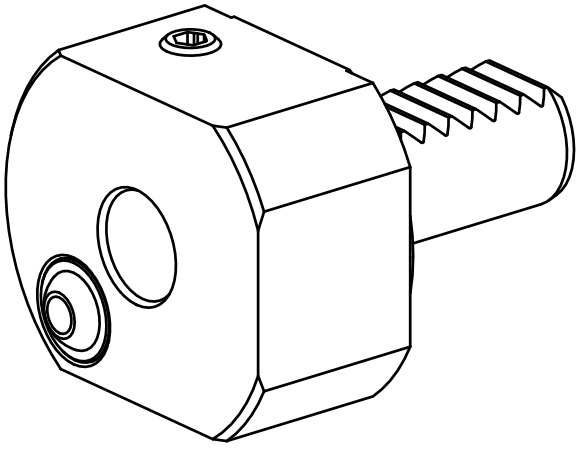

VDI 20

10271806

INDEX

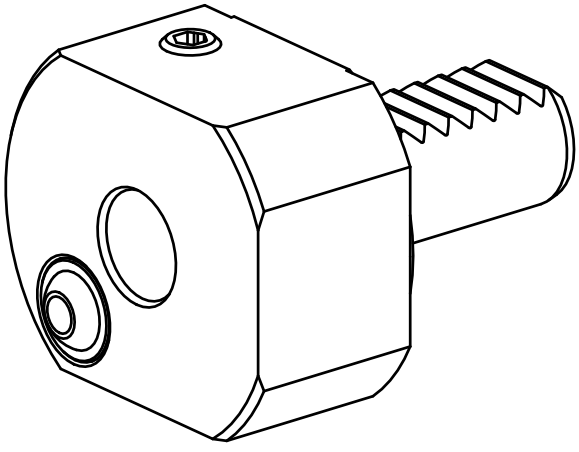

VDI 20