10374519

INDEX

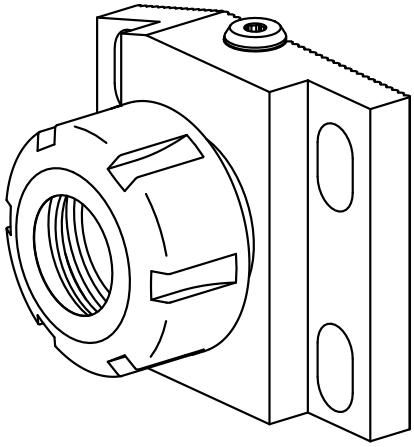

10374519
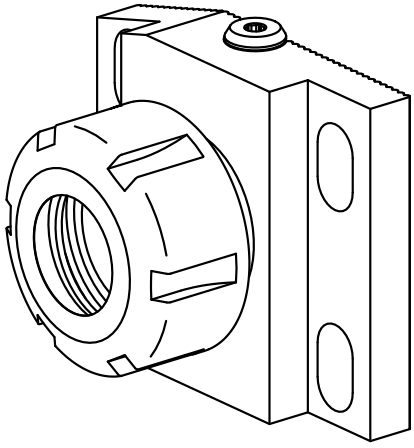
INDEX