12103053

INDEX

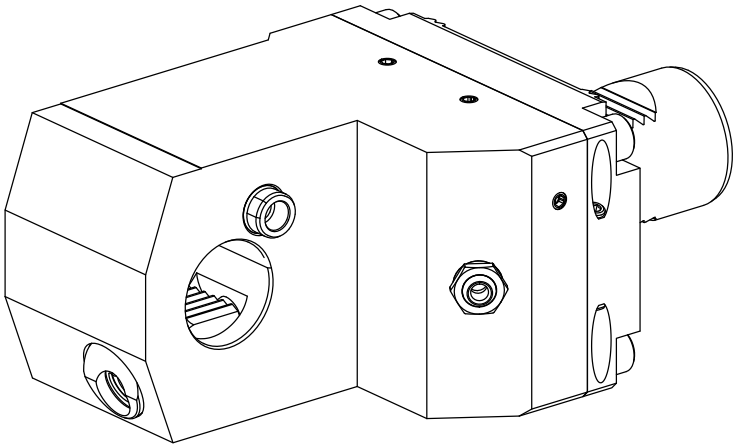

VDI 40

12103053

INDEX

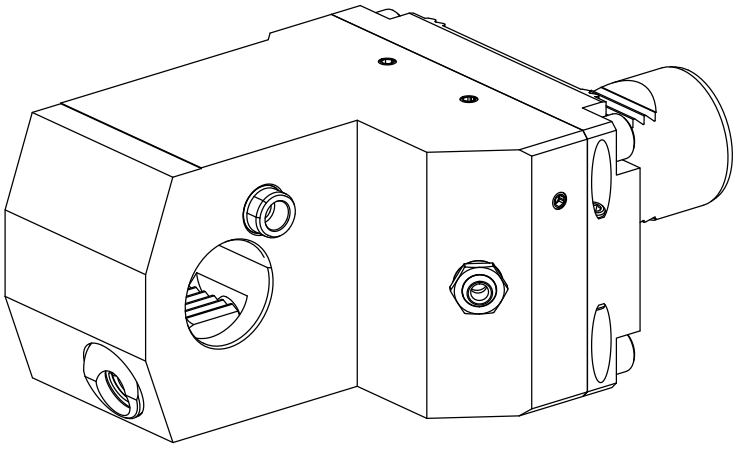

VDI 40