11041090

INDEX

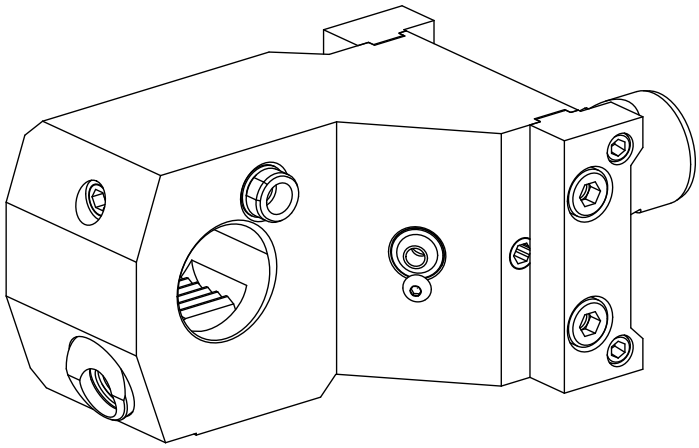

VDI 30

11041090

INDEX

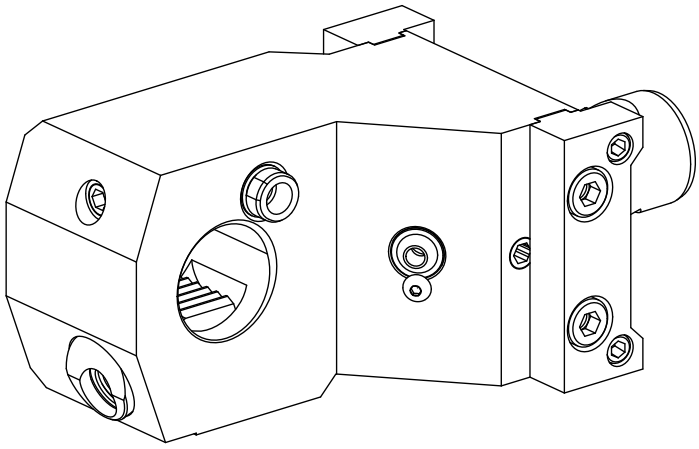

VDI 30