10849685

INDEX

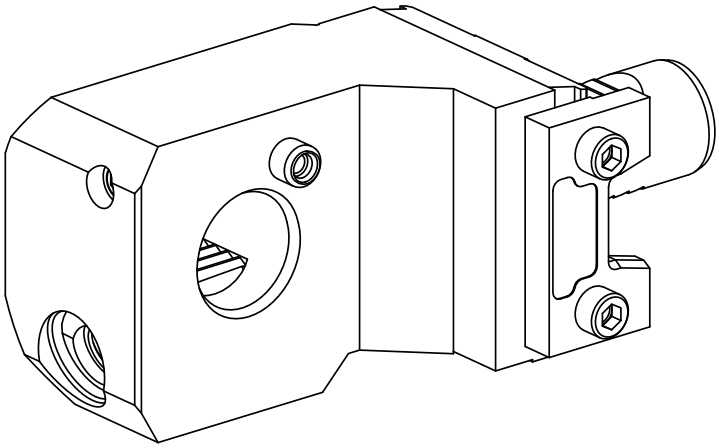

VDI 25

10849685

INDEX

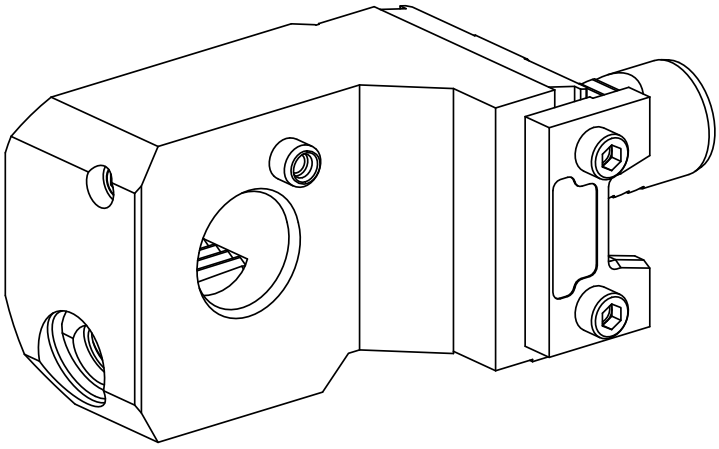

VDI 25