10699572

INDEX

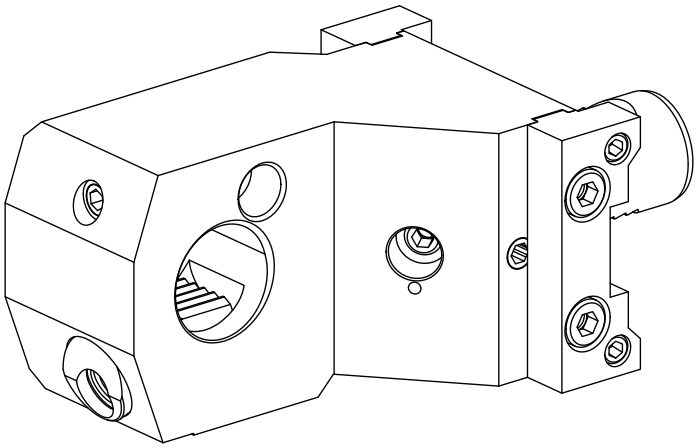

VDI 30

10699572

INDEX

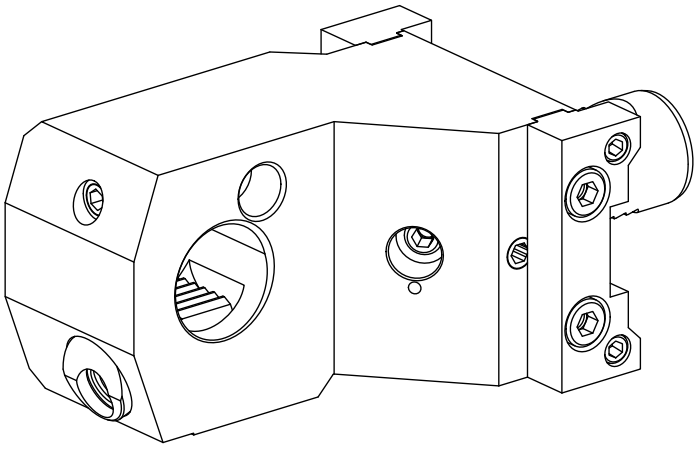

VDI 30