10564702

INDEX

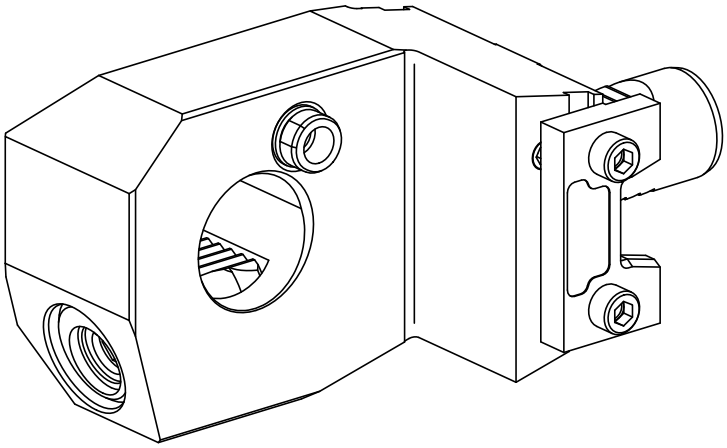

VDI 25

10564702

INDEX

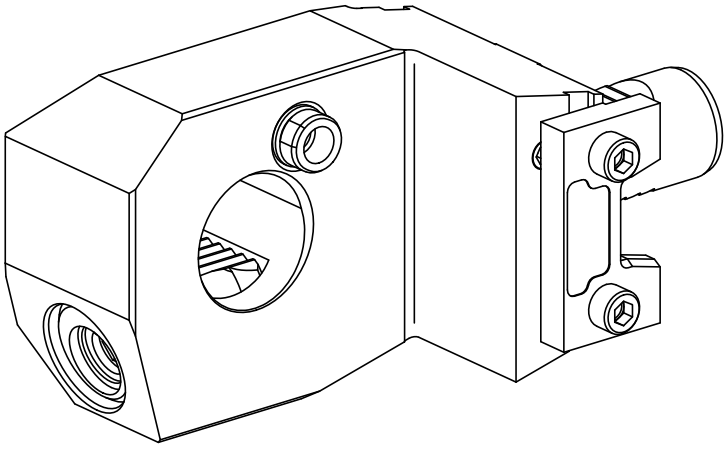

VDI 25