10480924

INDEX

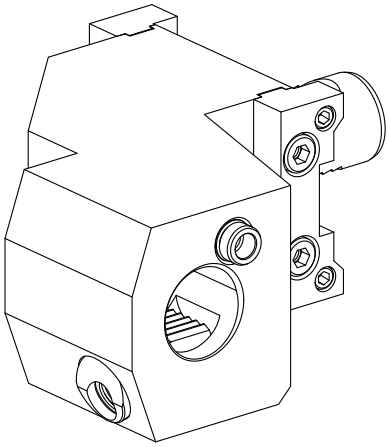

VDI 30

10480924

INDEX

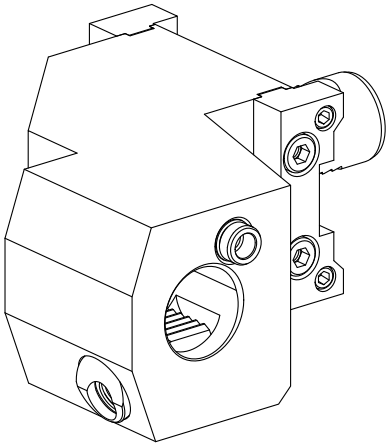

VDI 30