10208692

INDEX

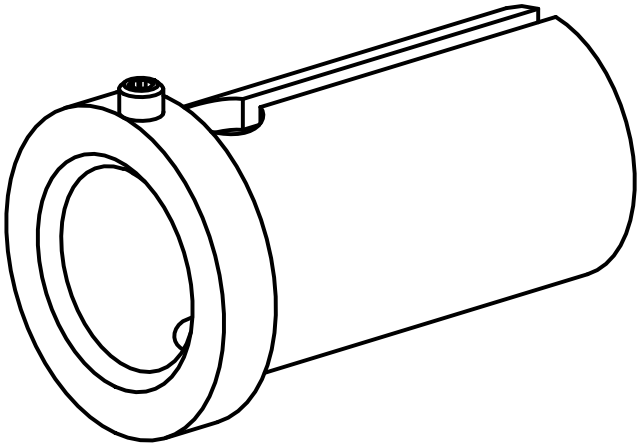

VDI 25

10208692

INDEX

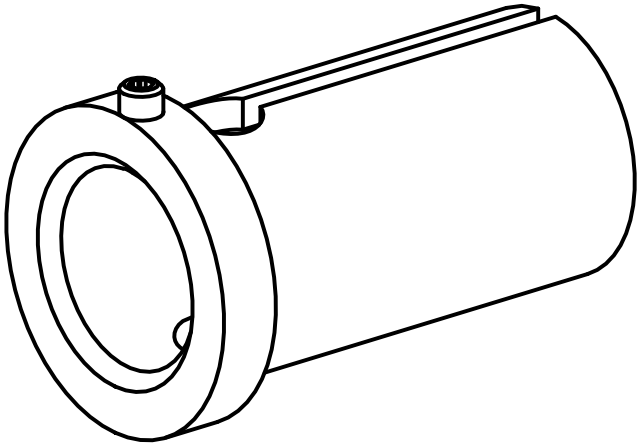

VDI 25