10489412

INDEX

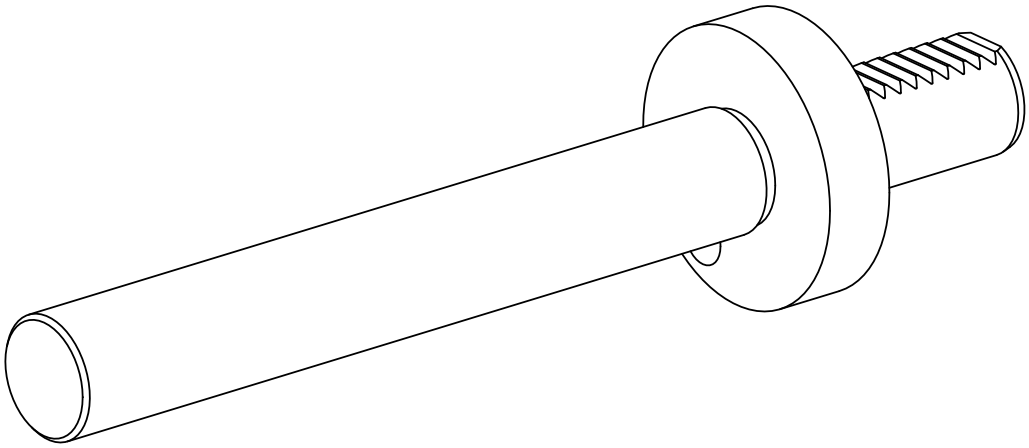

VDI 25

10489412

INDEX

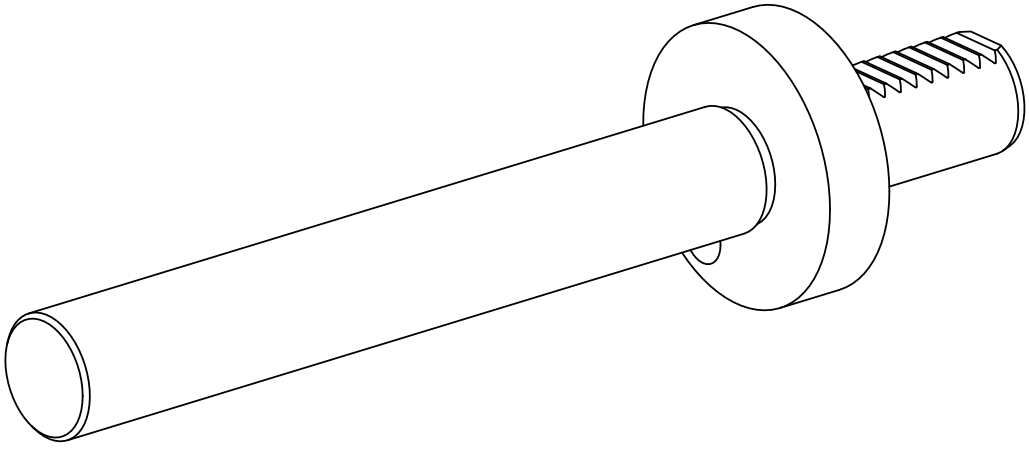

VDI 25