10929722

INDEX

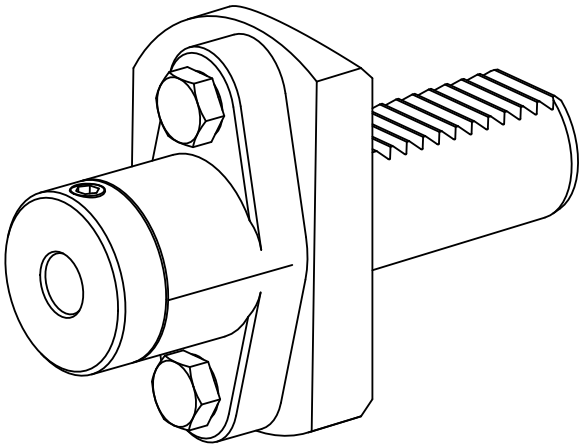

VDI 30

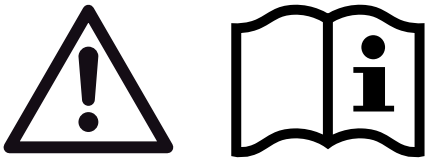

10929722

INDEX

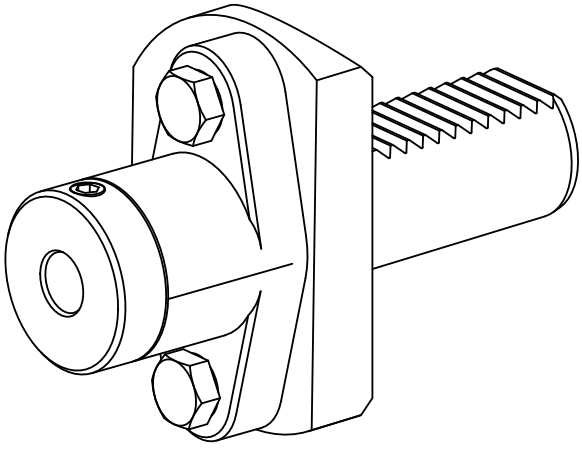
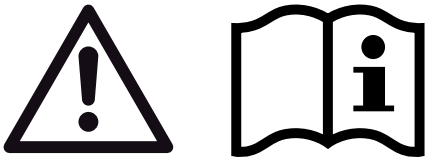
VDI 30