10061447

INDEX

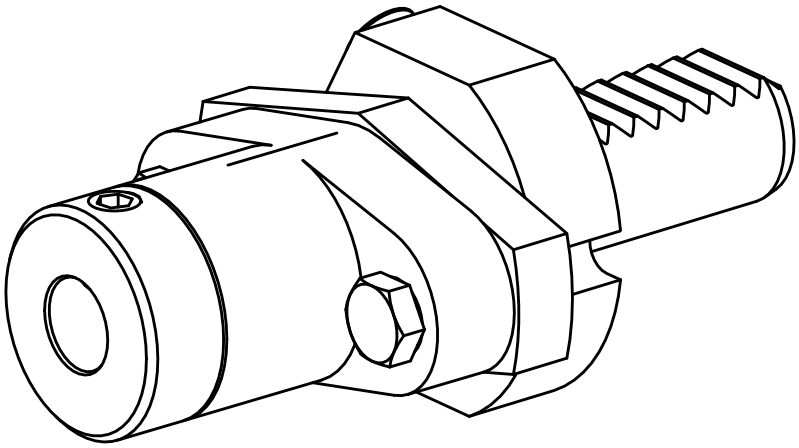

VDI 20

10061447

INDEX

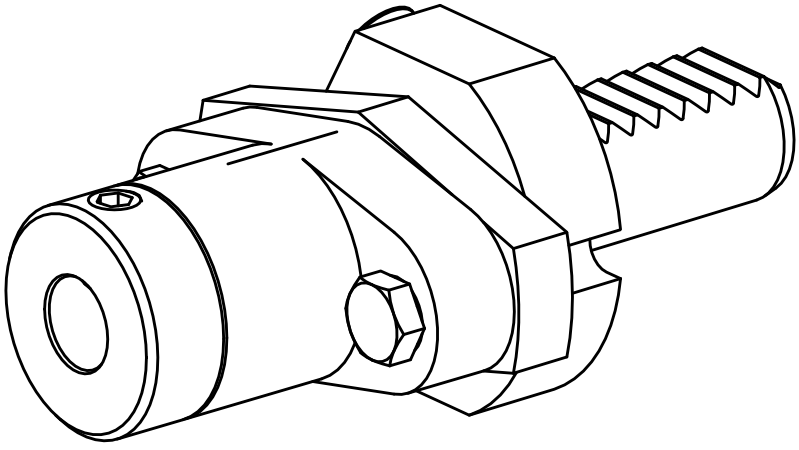

VDI 20