10593935

INDEX

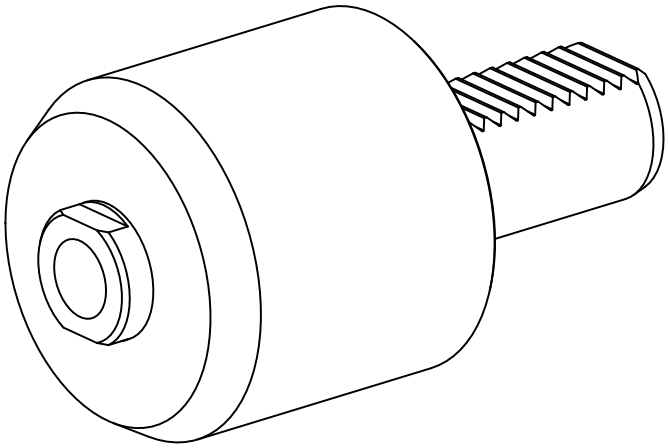

VDI 30

10593935

INDEX

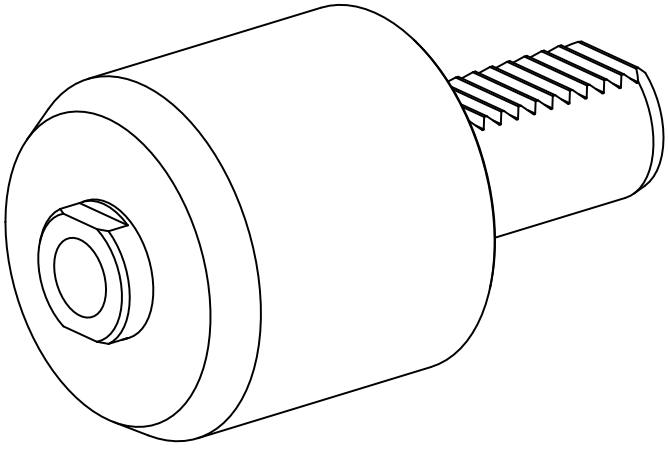

VDI 30