10285739

INDEX

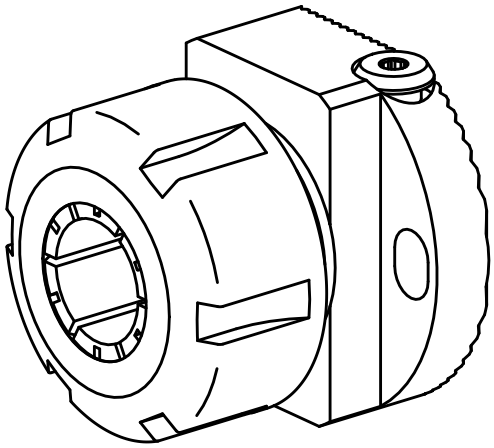

10285739
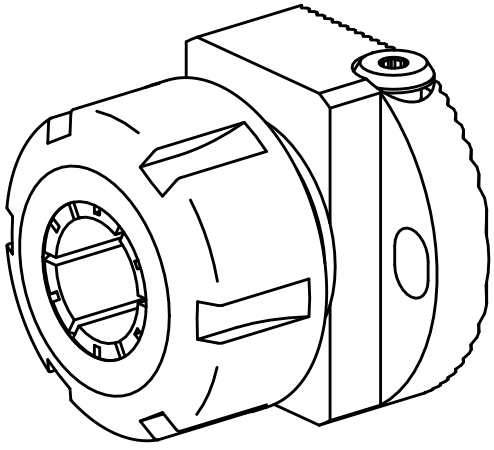
INDEX