10943551

INDEX

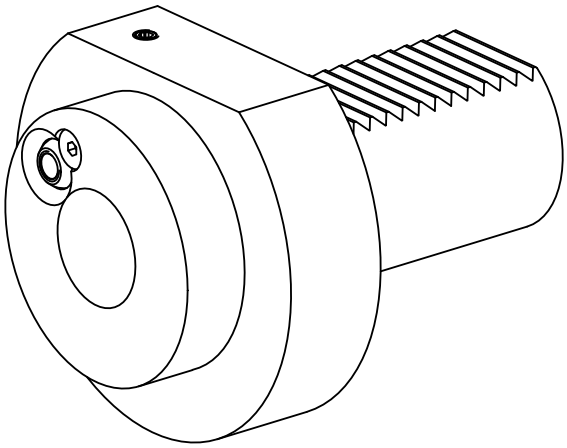

VDI 40

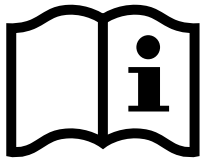

10943551

INDEX

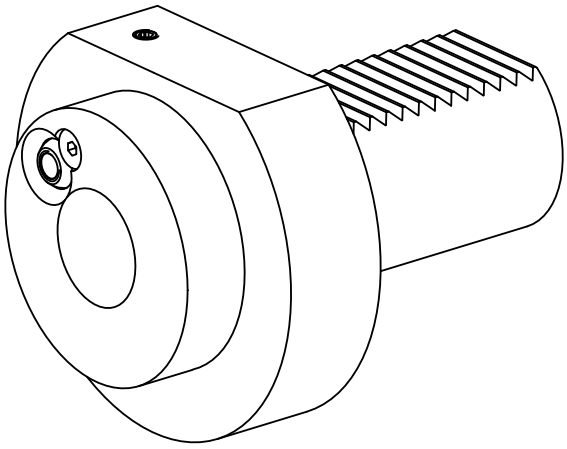
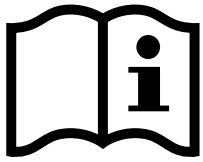
VDI 40