10268157

INDEX

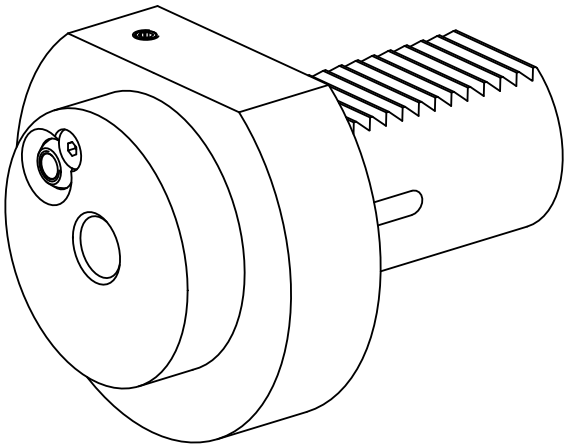

VDI 40

10268157

INDEX

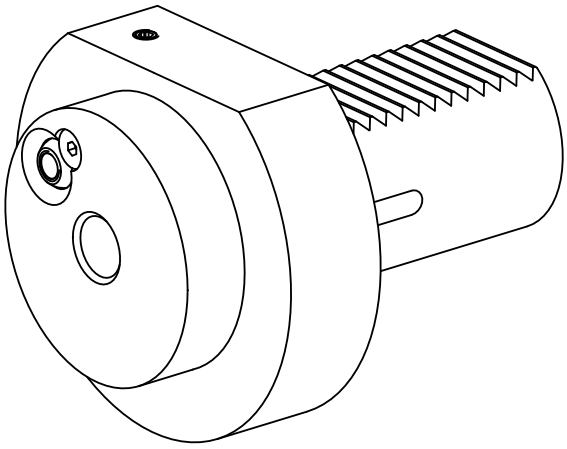

VDI 40