10239645

INDEX

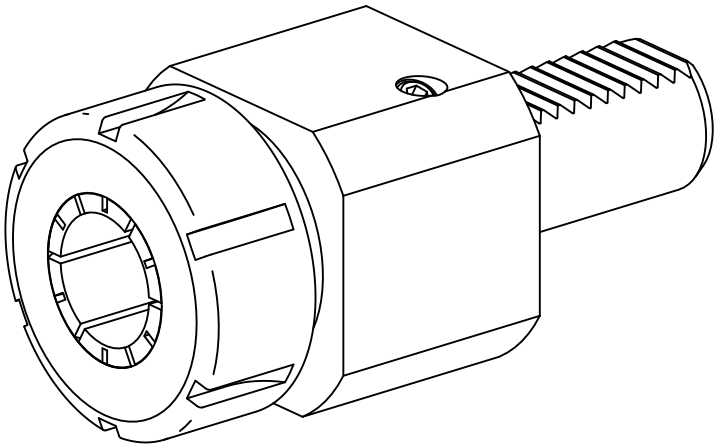

VDI 30

10239645

INDEX

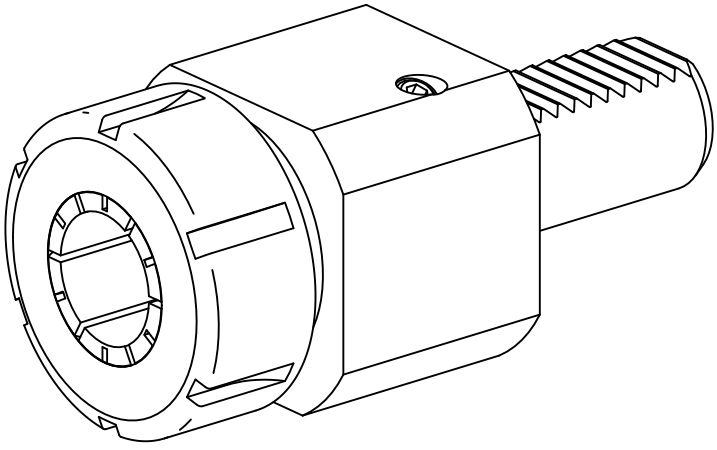

VDI 30