10659026

INDEX

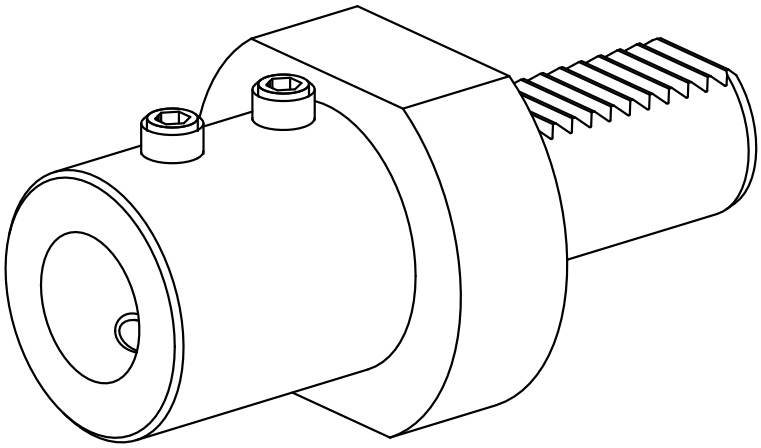

VDI 30

10659026

INDEX

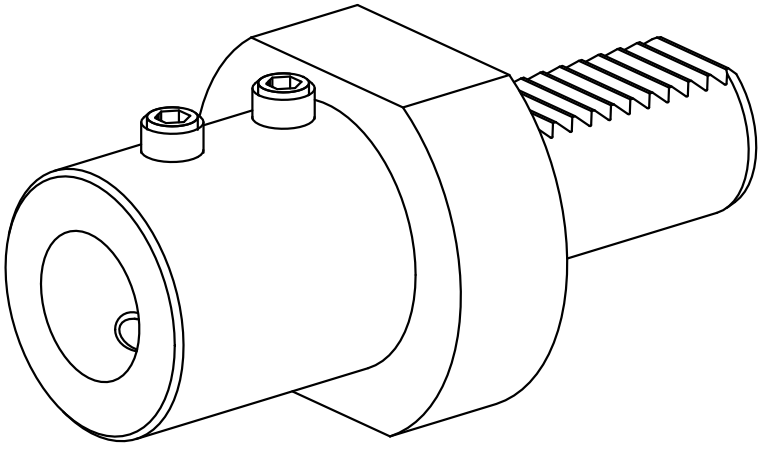

VDI 30