10340141

INDEX

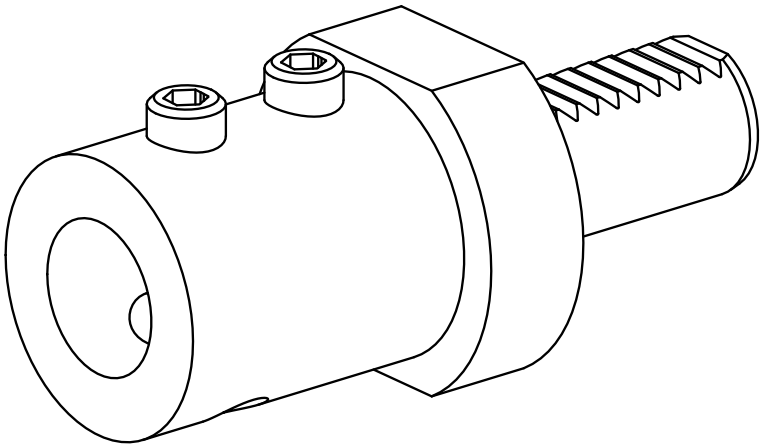

VDI 25

10340141

INDEX

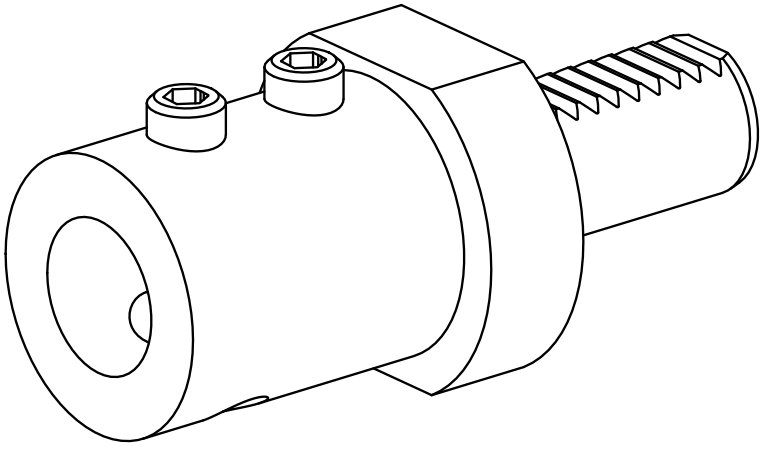

VDI 25