10792376

INDEX

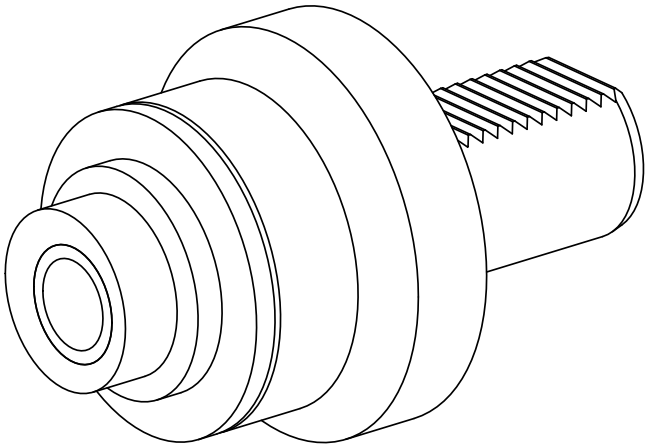

VDI 40

10792376

INDEX

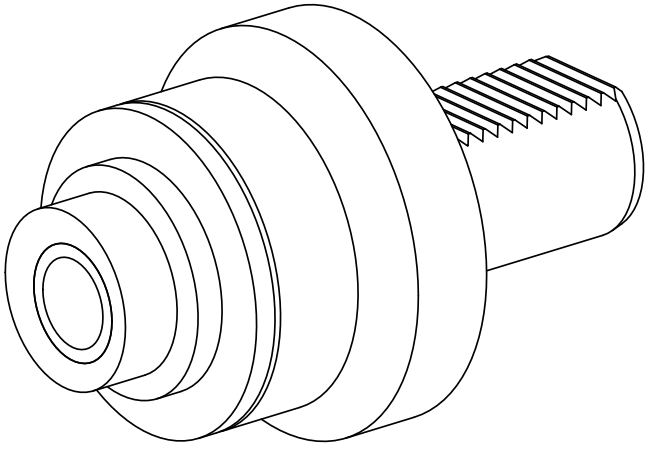

VDI 40