10365449

INDEX

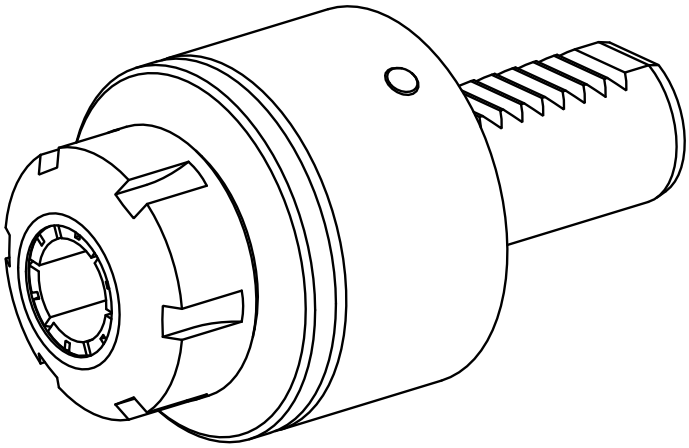

VDI 25

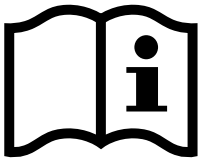

10365449

INDEX

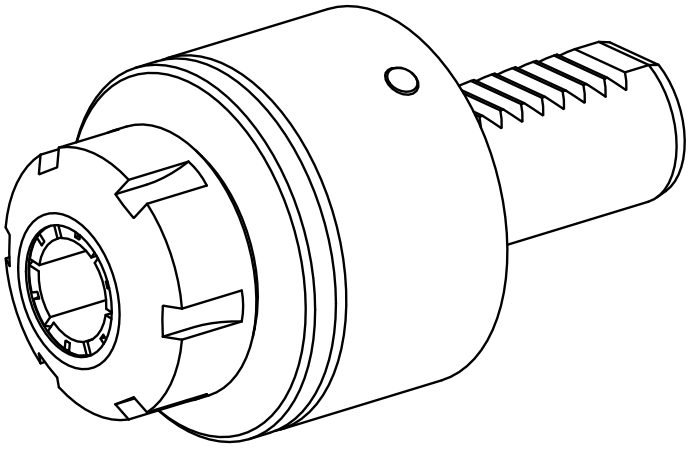
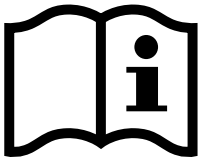
VDI 25