12029056

INDEX

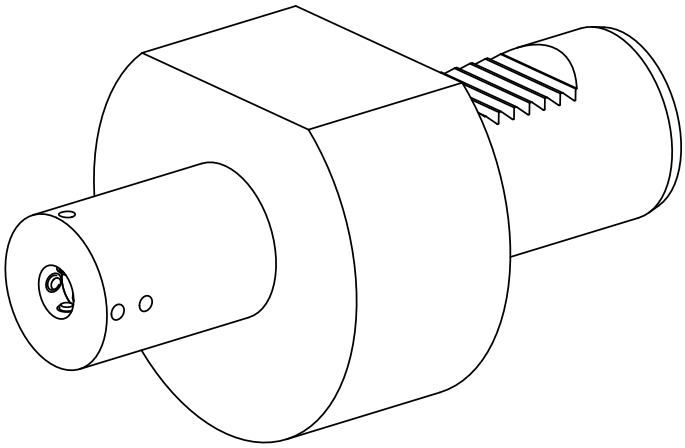

VDI 40

12029056

INDEX

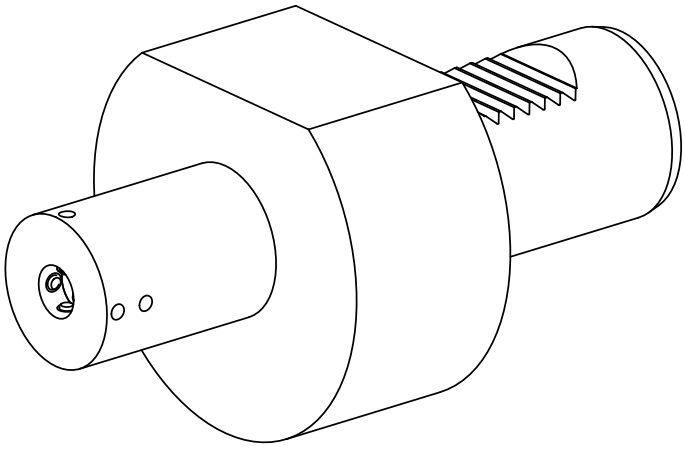

VDI 40