10252714

INDEX

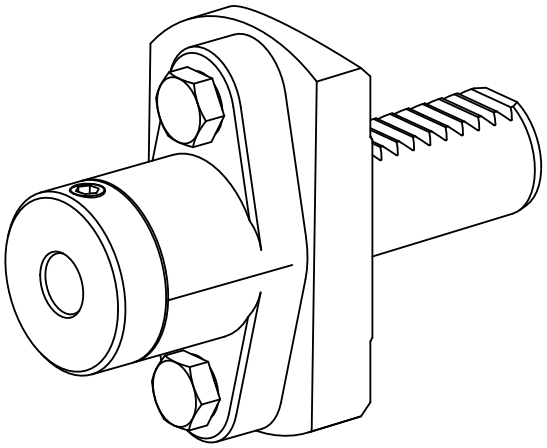

VDI 25

10252714

INDEX

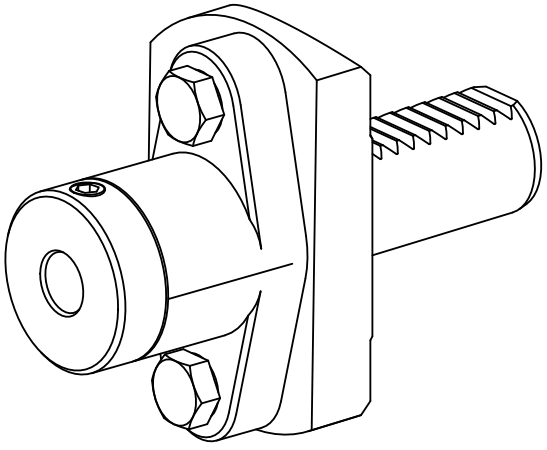

VDI 25