10548417

INDEX

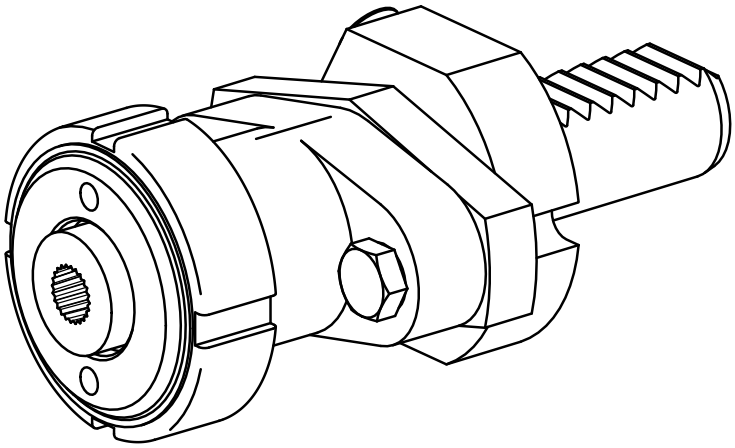

VDI 20

10548417

INDEX

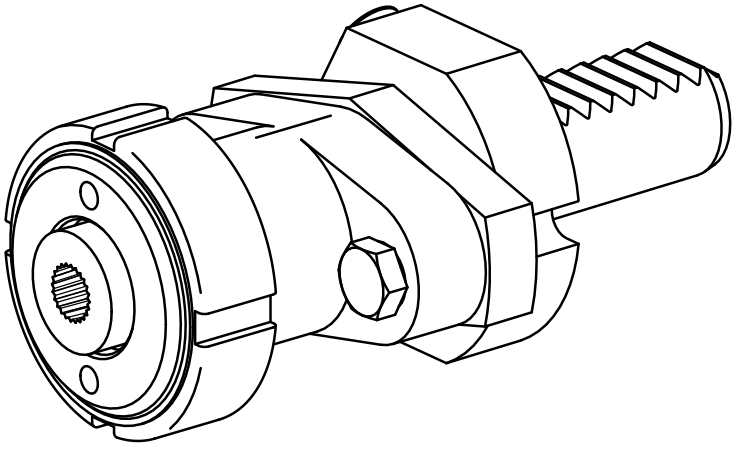

VDI 20