10915096 **INDEX**

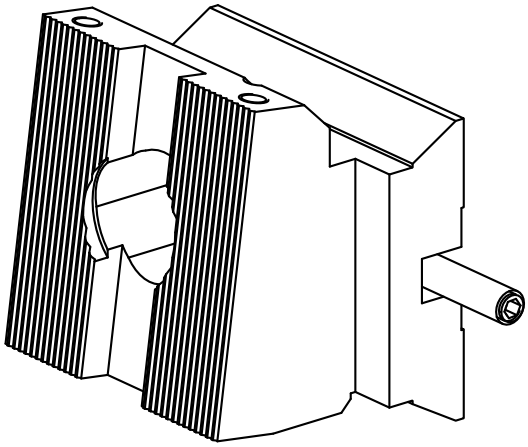

Schwalbenschwanzaufnahme (ABC)

10915096 **INDEX**

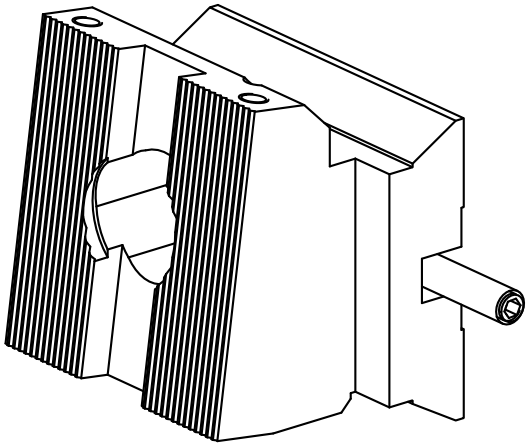

Schwalbenschwanzaufnahme (ABC)