10429774

INDEX

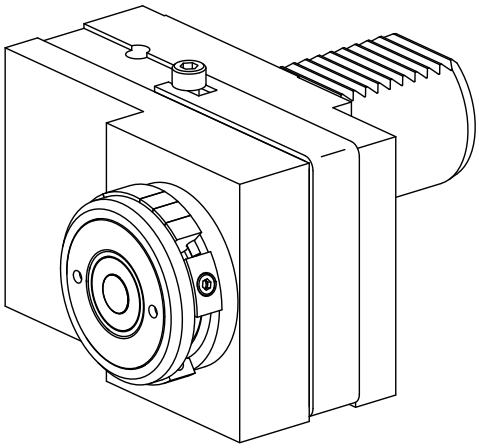

VDI 40

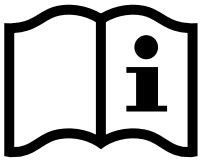

10429774

INDEX

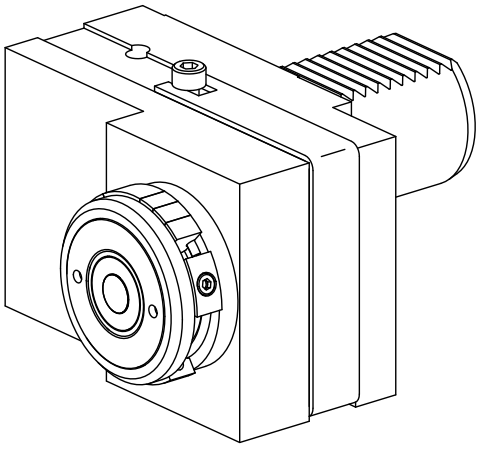
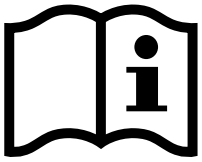
VDI 40