10921274 **INDEX**

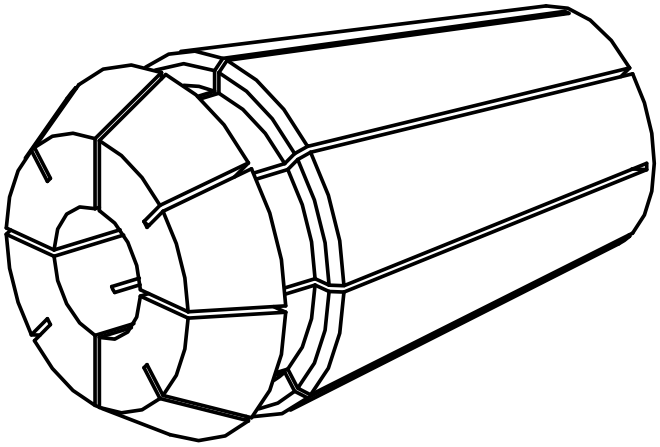

ER-Gewindebohrspannzangen

10921274 **INDEX**

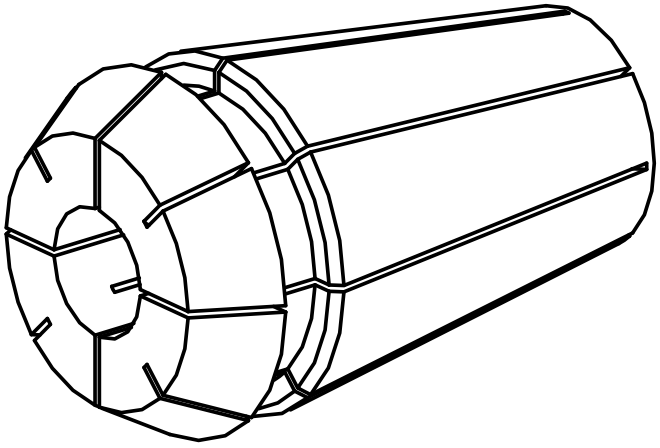

ER-Gewindebohrspannzangen