11053942

INDEX

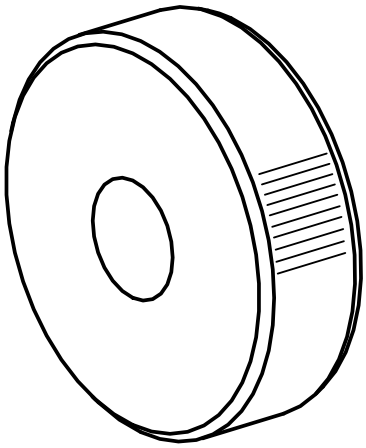

Rändelrolle

11053942

INDEX

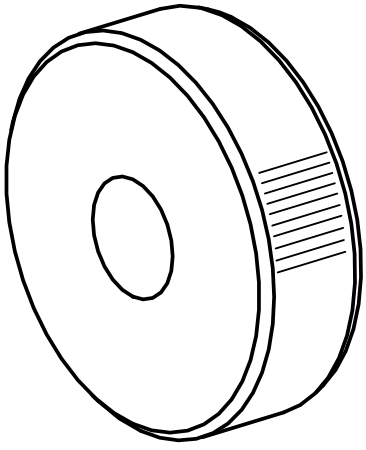

Rändelrolle