10851451 **INDEX**

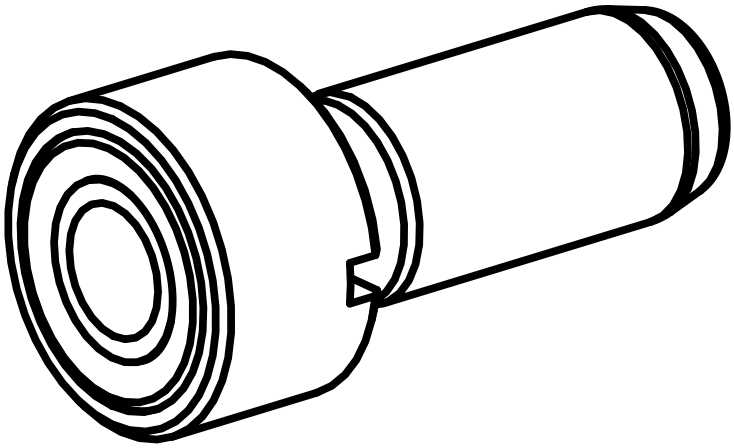

Kühlschmierstoff-Übergabesatz

10851451 **INDEX**

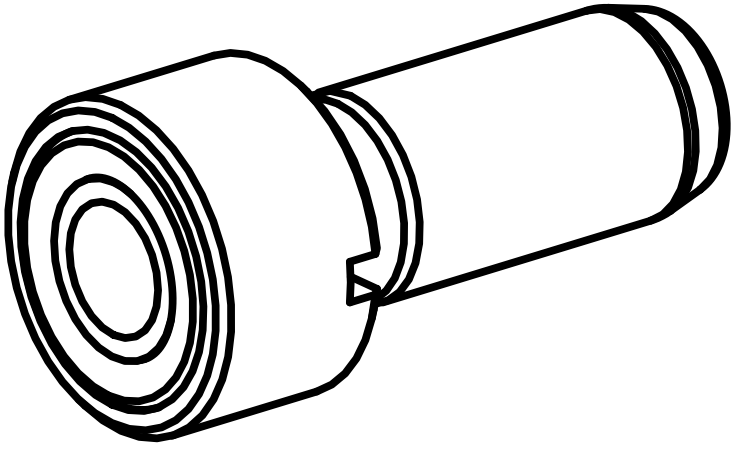

Kühlschmierstoff-Übergabesatz