10609077

INDEX

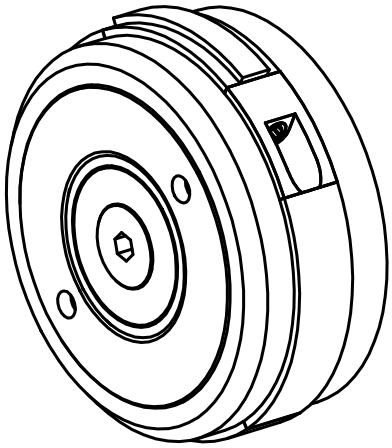

Prägerolle

10609077

INDEX

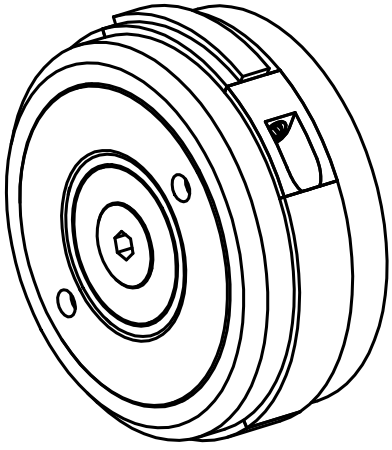

Prägerolle