11042846

INDEX

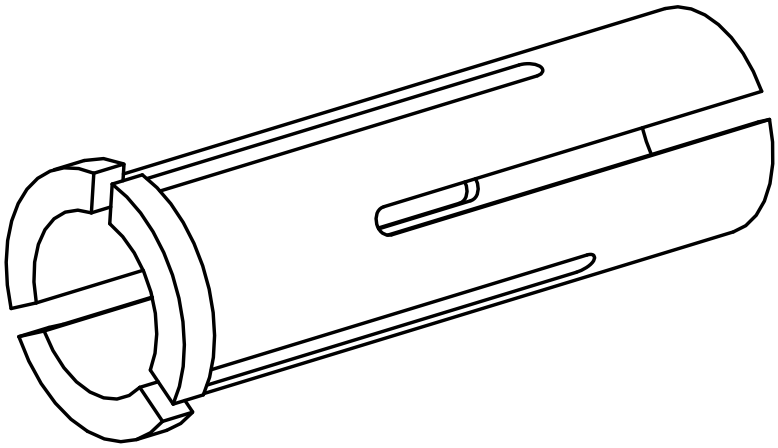

Reduzierungen für Hydrodehn

11042846

INDEX

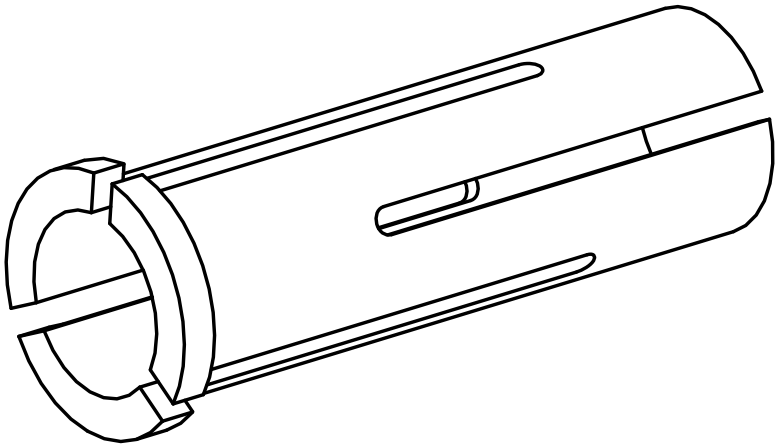

Reduzierungen für Hydrodehn