10985260

INDEX

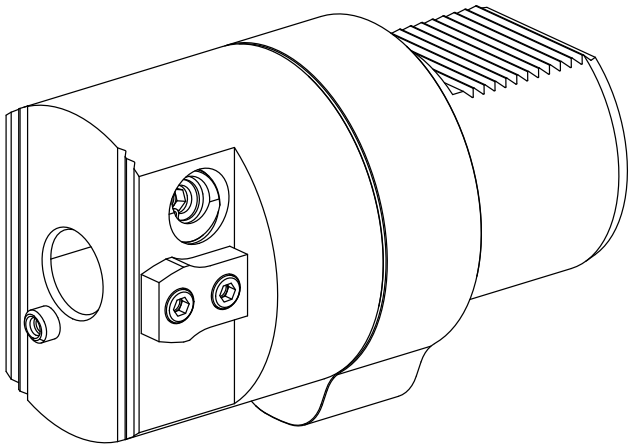

Adapter für Voreinstellgeräte

10985260

INDEX

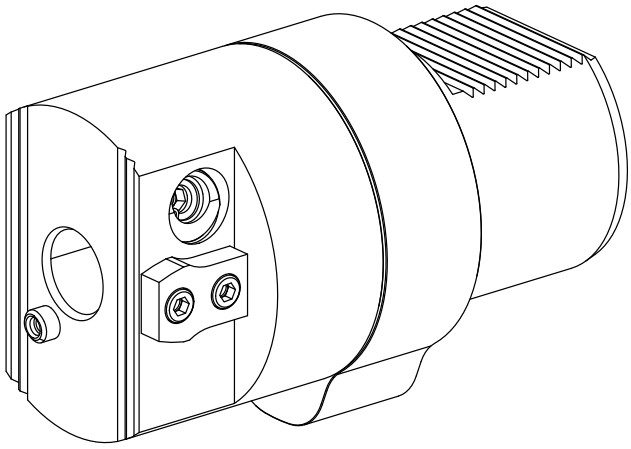

Adapter für Voreinstellgeräte