10023878

INDEX

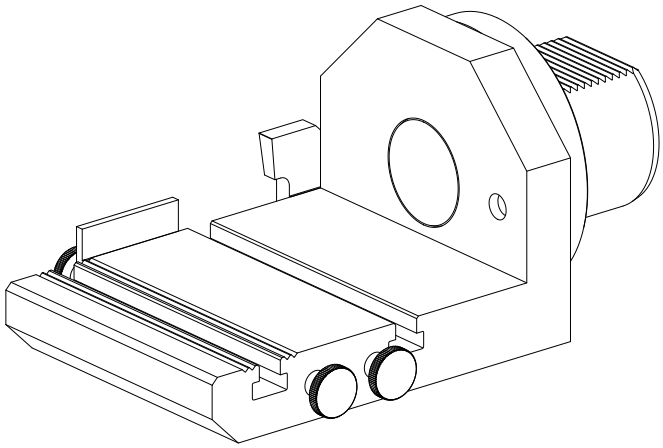

Adattatore disp. preregolaz.

10023878

INDEX

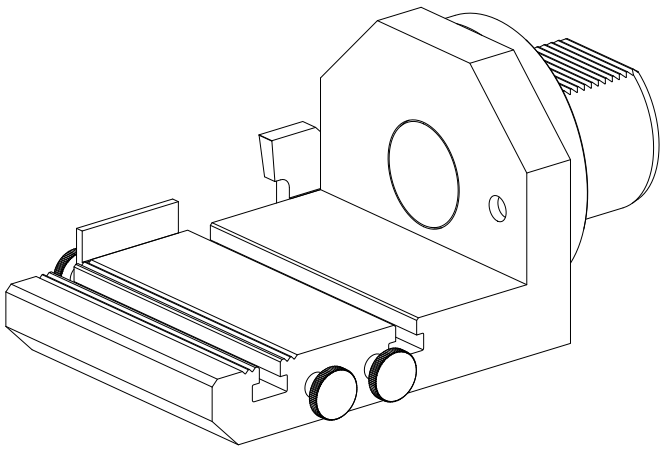

Adattatore disp. preregolaz.