10073022

INDEX

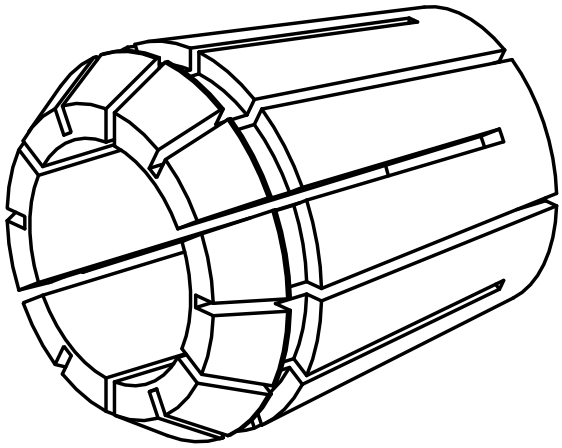

ER-Collet chuck

10073022

INDEX

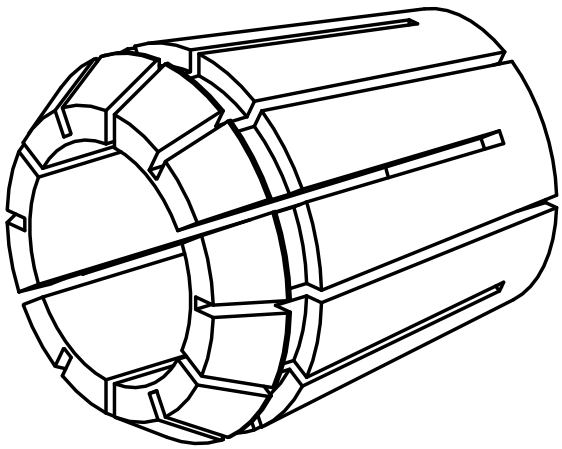

ER-Collet chuck