10784897

INDEX

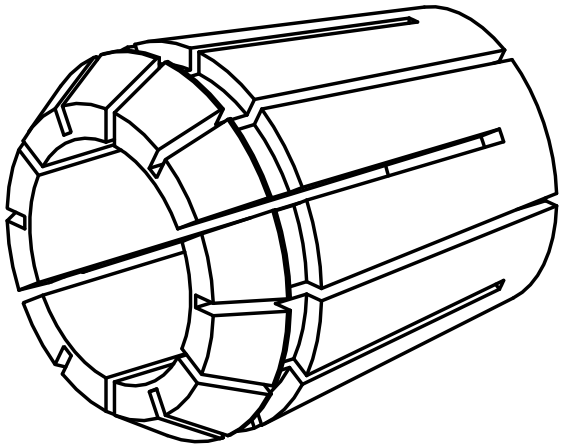

ER-Spannzange

10784897

INDEX

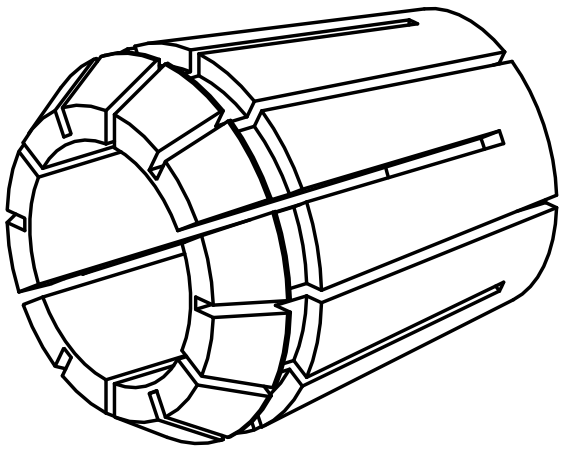

ER-Spannzange