10334633

INDEX

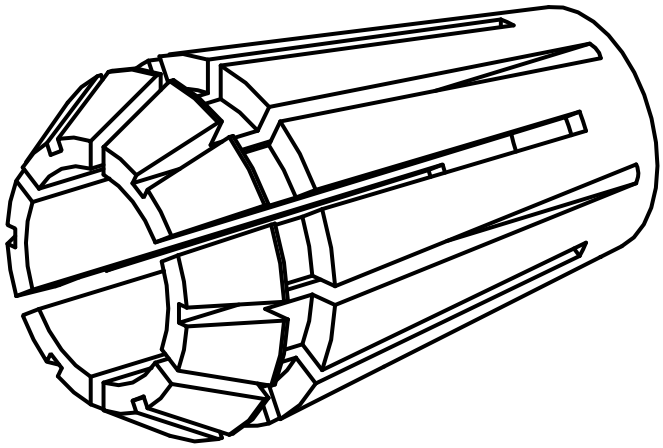

ER-Collet chuck

10334633

INDEX

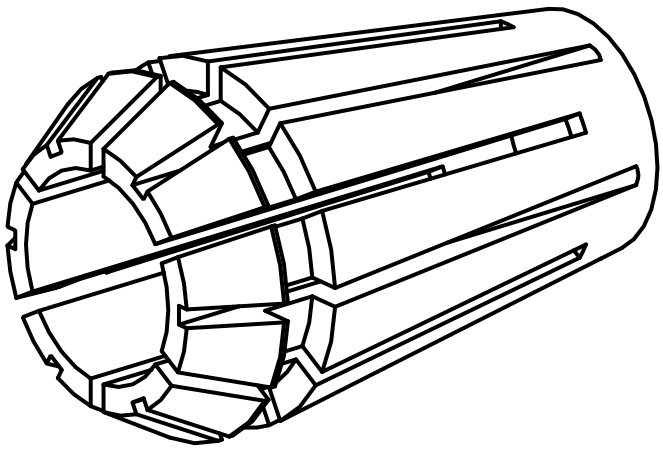

ER-Collet chuck