11032316

INDEX

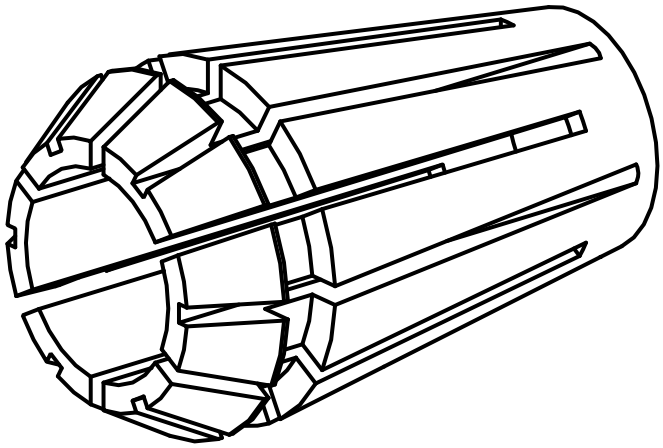

ER-Collet chuck

11032316

INDEX

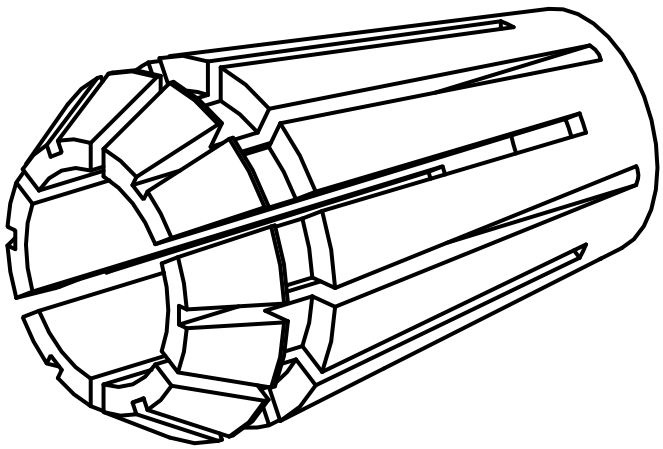

ER-Collet chuck