10661742

INDEX

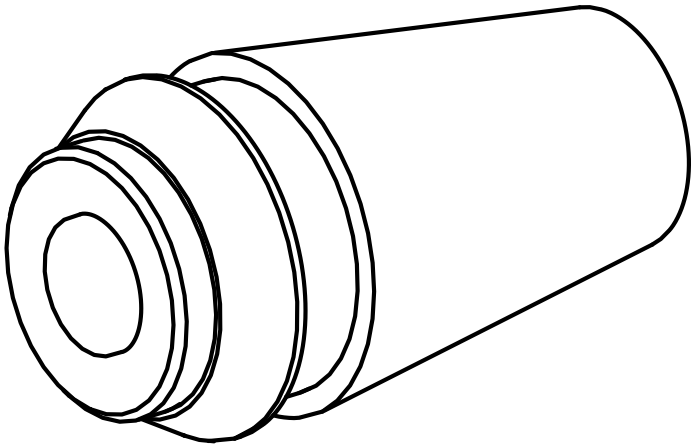

ER pinças de contração

10661742

INDEX

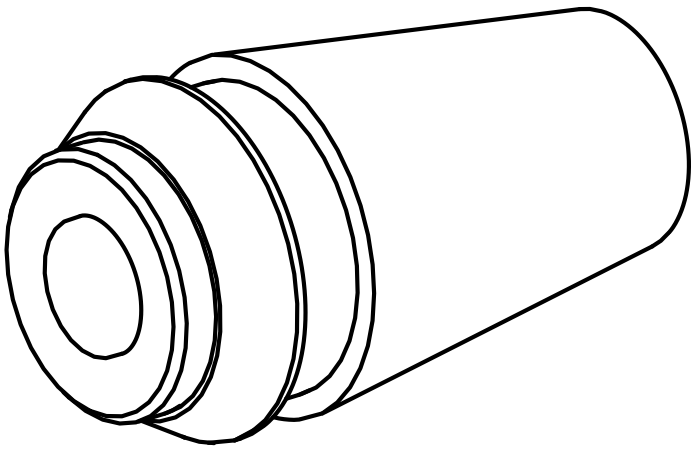

ER pinças de contração