10847408

INDEX

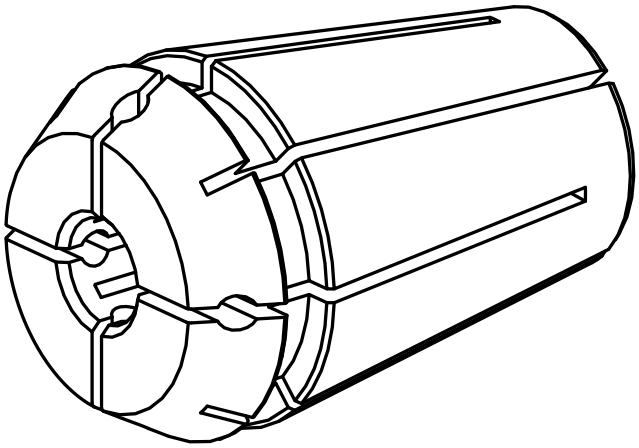

ER-Spannzangen, abgedichtet

10847408

INDEX

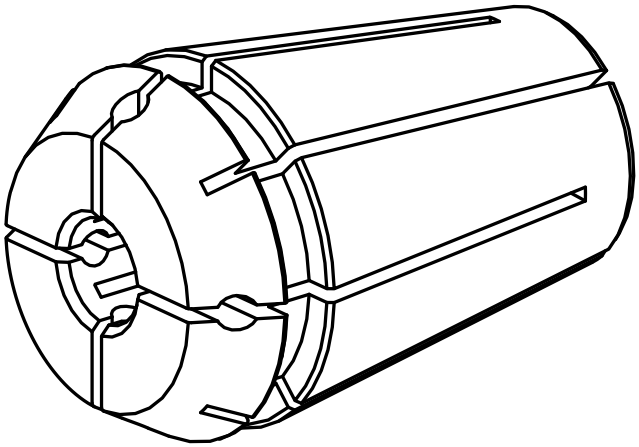

ER-Spannzangen, abgedichtet